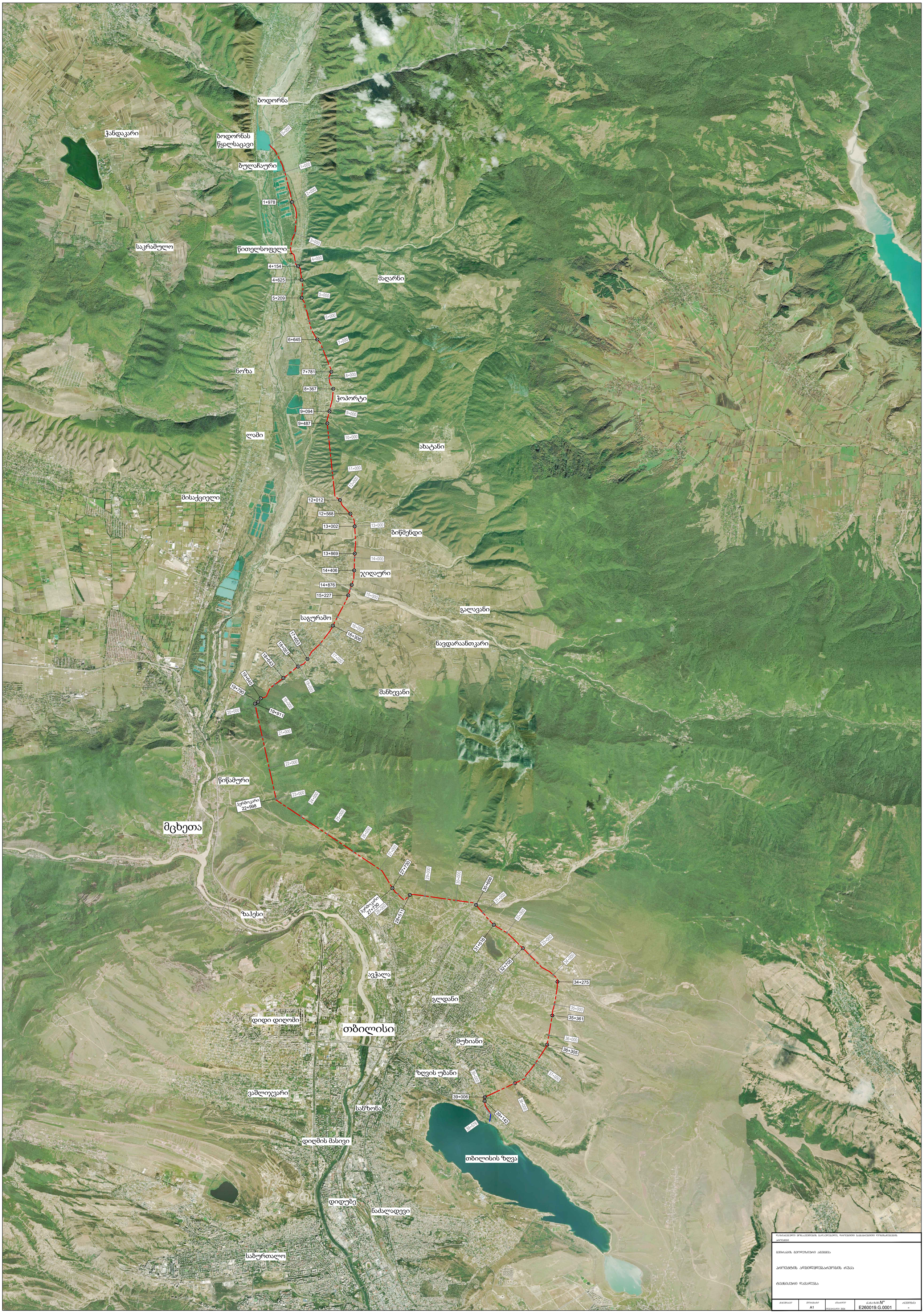

ზაჰესებამდე მიმავალი მოსაკალათებლის გარეშე ფოლადისგან გაბალანსებული ლოგისტიკური კონტეინერი				
მპირავის მეოლეტიური აგენტი				
პროექტის აღმილმდებარეობის რუკა				
ტექნიკური დაკალება				
ფორმატი	მასშტაბი	თარიღი	ნახაზის N°	რევიზია
	A1	დეკემბერი 2026	E260019.G.0001	-

რეპერის მოწყობა არსებულ რელიეფზე

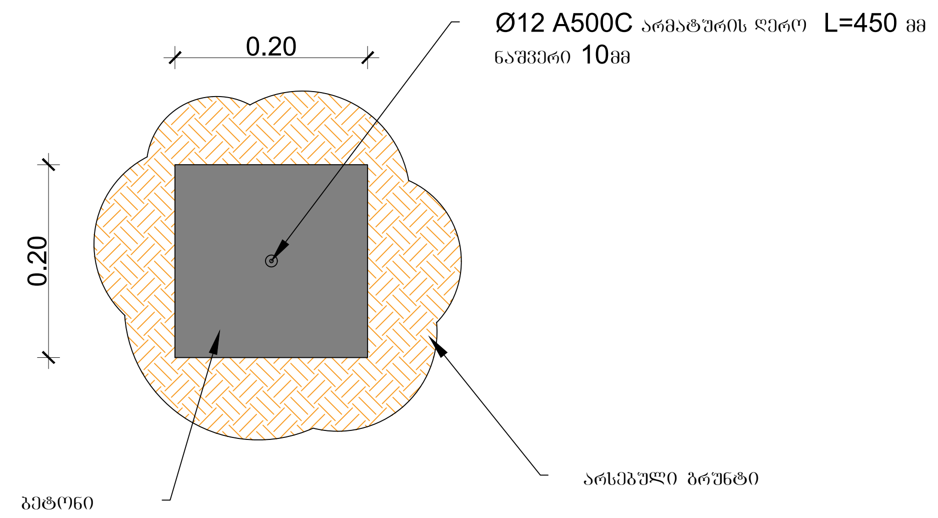

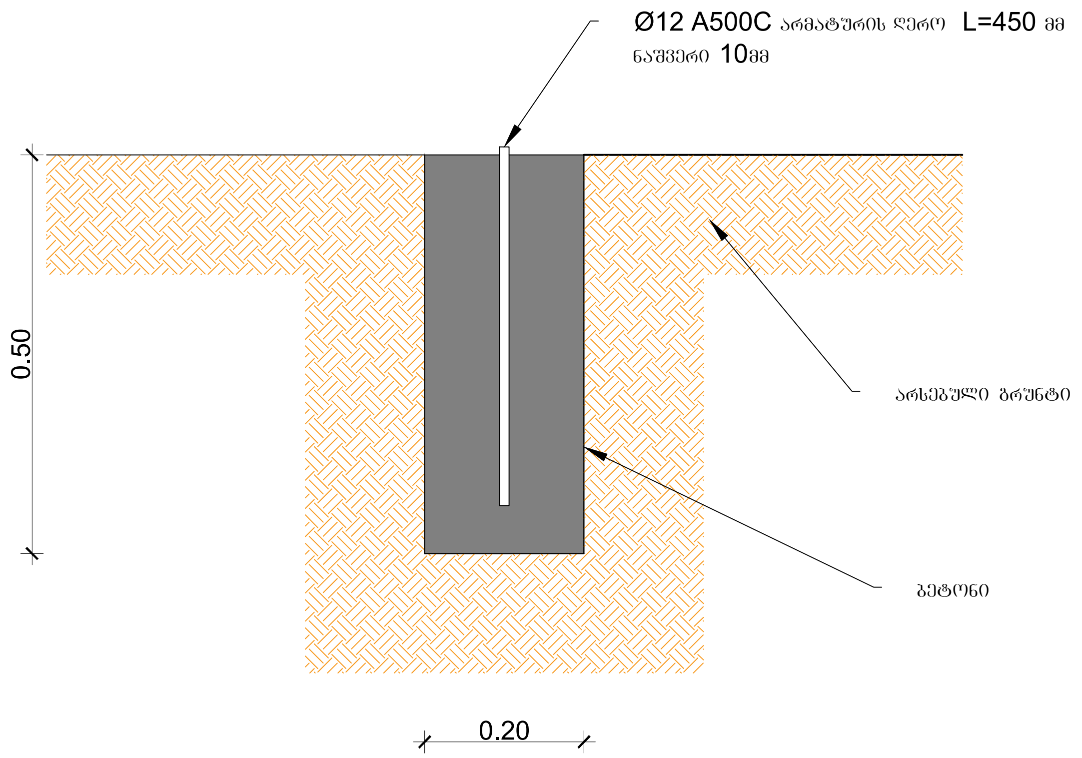

რეპერის მოწყობა არსებულ ბეტონზე

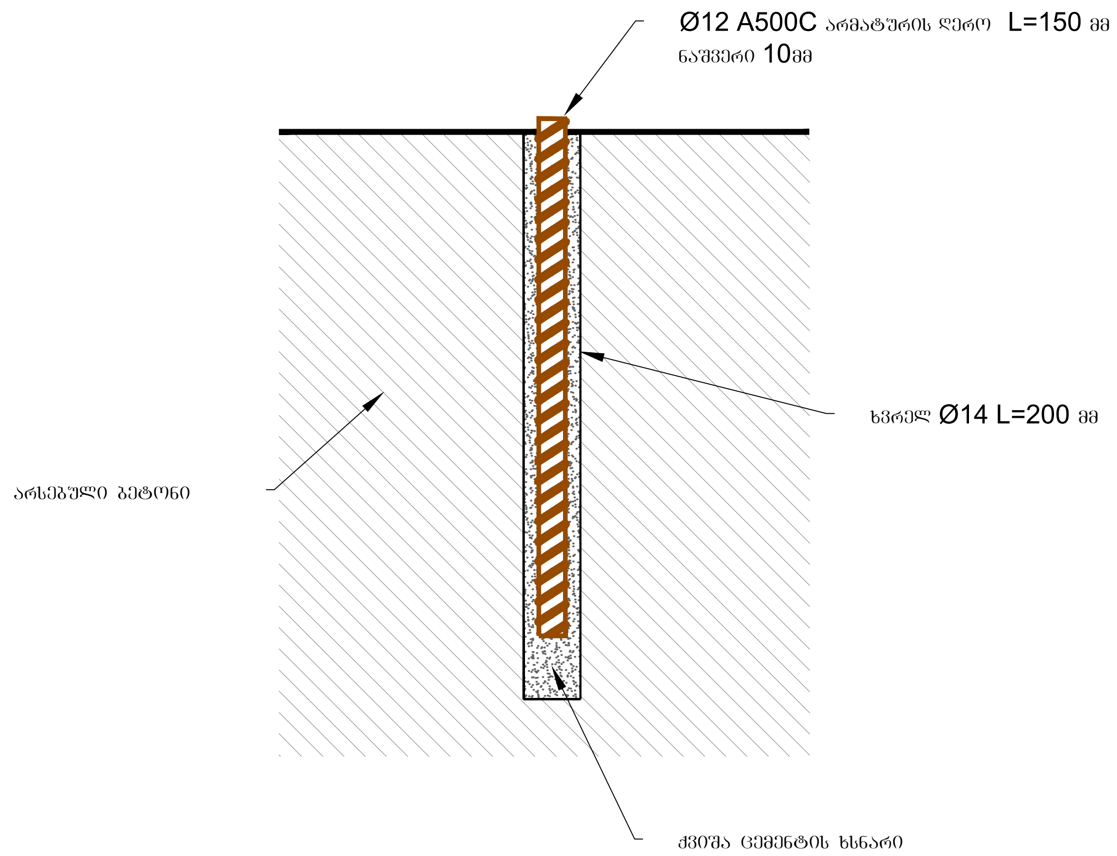

შენიშვნა:

1. მოცემული ზომები არის მეტრებში

დაზიანებული მონაკვეთების გადაუდებელი, დროებითი გამაგრებითი ღონისძიებების პროექტი				
გვირაბის გეოდეზიური აგეგმვა მყარი წერტილის მოწყობის დეტალები ტექნიკური დავალება				
მასშტაბი	ფორმატი	თარიღი	ნახაზის N°	რევიზია
	A3	თებერვალი 2026	E260019.G.0002	-